Algoritmo para saber pares

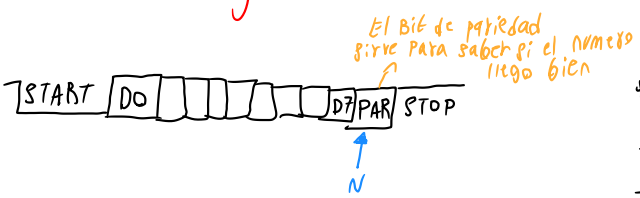

9 bits → La idea es saber si es par o no
↳ si es impar hay un error

1 0 1 0 1 0 1 0 → 0 → Bit de paridad
0 0 1 0 1 0 1 0 → 1

* Hacer Algoritmo
- Arbol
- camino datos
- maquina estado

1) Caja Negra

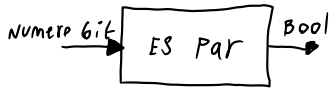

2) Algoritmo

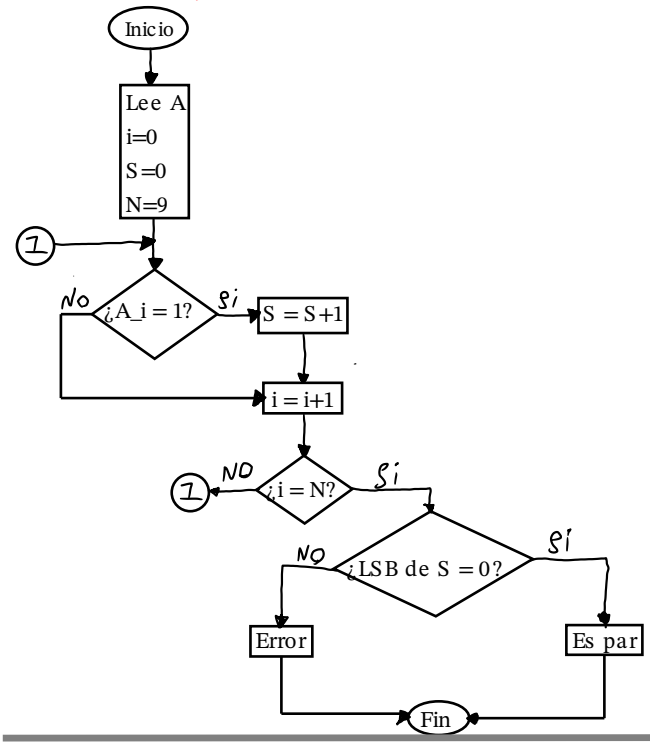

3) Verificación

A	i	S
0 0 0 1 0 1 0 1 1	0	0
0 0 0 1 0 1 0 1 1	1	1
0 0 0 1 0 1 0 1 1	2	1 0
	3	1 0
	4	1 1
	5	1 1
	6	1 0 0
	7	1 0 0
	8	1 0 0
0 0 0 1 0 1 0 1 1	9	1 0 0

4) Listar variables

* A, i, S, N
* Multiplexor
* Acumulador
* Sumador
* Comparador $\boxed{i=N}$
* Comparador $\boxed{LSB\ de\ S=0}$

5) Camino de datos

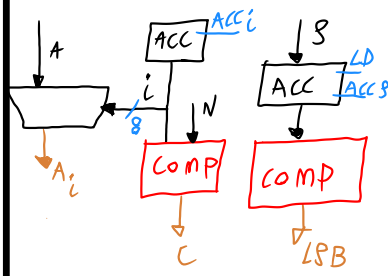

6) Bloque de control

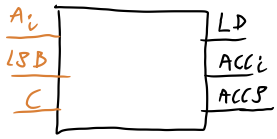
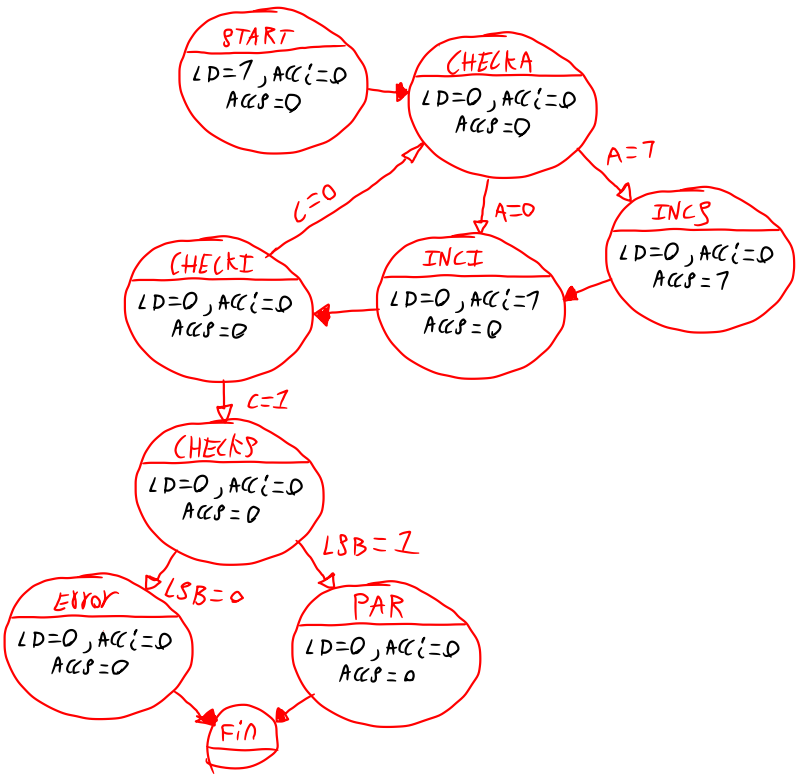
7) Diagrama de estados